Auszug aus Datenblatt / Gebrauchsanweisung:

Art.-Nr.: HCSS 01-... und HCSS 02-... I Artikel: AEROtube® - CPAP-Schlauchsysteme

1. Zweckbestimmung

1.1 Das Schlauchsystem dient der Führung des Beatmungsgases vom Beatmungsgerät zum Patienten.

1.2 Bei nicht bestimmungsgemäßem Gebrauch haftet auf jeden Fall der Eigentümer oder Betreiber.

2. Anwendung

Bitte stellen Sie sicher, dass die Muffen sowohl geräteseitig als auch zur Maske richtig adaptiert sind ❶, und dass das Ende des innenliegenden Druckmessschlauches geräteseitig fest an dem Adapter angeschlossen wird ❷, um eine exakte Druckmessung zu gewährleisten. Geräteseitig kann der Druckmessschlauch entsprechend dem Abstand zwischen dem "Anschluss Atemschlauch" und dem "Anschluss Druckmessschlauch" gekürzt werden ❸.

Geräteseitig

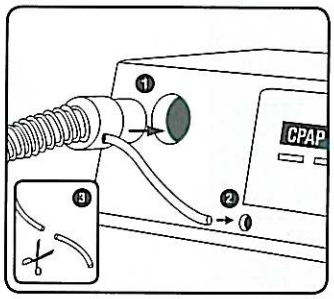

Patientenseitig

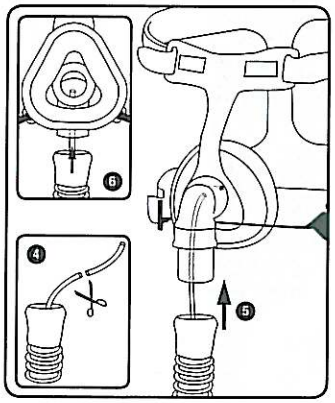

Patientenseitig muss der Druckmessschlauch entsprechend der eingesetzten Maske gekürzt werden ❹. Dazu den Druckmessschlauch durch den 22 mm Schlauchadapter, Schalldämpfer und/oder Maskenanschluss der CPAP-Maske bis in die Maske führen, und den 22mm CPAP-Atemschlauch an die CPAP-Maske anschließen. Danach den Druckmessschlauch so abschneiden ❺, dass er so eben in den Maskenkörper ragt und den Patienten beim Tragen der Maske nicht behindert ❻. Die Druckmessung sollte so patientennah wie möglich erfolgen um eine genaue Regelung und Funktion des CPAP-Gerätes zu gewährleisten.

3. Sicherheitshinweise

3.1 Das Schlauchsystem dient nur zur Anwendung bei einem Patienten und muß regelmäßig gereinigt und bei Bedarf erneuert werden!

3.2 Das Schlauchsystem muß entsprechend der Gebrauchsanweisung des Gerätes eingesetzt und unter Beachtung der Hinweise funktionsüberprüft und an das Gerät angeschlossen werden.

4. Reinigung

4.1 Regelmäßig reinigen und bei Bedarf erneuern!
4.2 den innenliegenden Druckmessschlauchmit dem beiliegendem Stöpsel verschließen
4.3 Ca. 1 Std. in eine 10 prozentige Essigsäure [bestehend aus 1 Teil Essigessenz (pflanzliche/handelsübliche) auf 10 Teilen Wasser] legen und mit viel klarem Wasser nachspülen.
4.4 Danach gut trocknen und die Stöpsel wieder entfernen
4.5 Autoklavierbar bis 132° C (HCSS 02-...)
4.6 Gassterilisation bzw. temperaturbeständig bis 75° C (HCSS 01-...)
(Siehe auch „Wichtige Hinweise")

5. Technische Daten

5.1 Atem-Schlauch 400-2700 mm lang
(Thermoplastischer Polyester Elastomer / HCSS 02-...)
(Thermoplastischer Polyester Plastomer / HCSS 01-...)
mit 22 mm Muffen (Silikon latexfrei) *1
5.2 Durchflusswiderstand/Resistance: max. 1cm H_2O pro Meter bei einem Flow von 60 l/min.
5.3 Ausdehnung/Compliance: max. 0,8 ml/cm H_2O pro Meter bei einem Druck von 100 cm H_2O.
5.4 Verschluß/Occlusion: max. 10 cm H_2O bei einem Flow von 60 l/min.
5.5 Stöpsel aus Polyethylen, für 2-3 mm Schläuche *2
*1 Siehe separate Kennzeichnung auf der Verpackung
*2 nur Zubehör für die Reinigung, kein Bestandteil des Schlauchsystems

6. Wichtige Hinweise

6.1 Direkte Sonneneinstrahlung und UV-Licht vermeiden.
6.2 Folgende Flüssigkeiten nicht in Kombination mit den Schläuchen verwenden: Hypochloride, Phenole (>5%), Formaldehyde, Ketone, chlorhaltige und aromatische Kohlenwasserstoffe, anorganische Säuren.
6.3 PVC-Komponenten können Phthalate enthalten (siehe Kennzeichnung). Besondere Vorsicht bei:

• Neugeborenen • Kindern vor der Pubertät • Stillenden Frauen • Schwangeren Frauen

7. Zeichenerklärung

LATEX	Latex frei Latex free		Vor Hitze und Licht schützen Store away from heat and light
	Nicht zur Wiederverwendung Not for reuse	REF	Bestellnummer Order number
	Gebrauchsanweisung beachten Consider instruction manuel	LOT	Chargenbezeichnung Batch number
	Haltbar bis Durable to	PHT DEHP	Enthält Phthalat Contains Phthalate
	Hergestellt am Date of maufacture	PHT	Phthalatfrei Phthalat free